SINTERFILTRI

SCHEDA TECNICA / *DATA SHEET*

SIB/A

Silenziatore con testa esagonale in bronzo sferico sinterizzato su innesto a baionetta in ottone nichelato.

Silencer with hexagonal spherical sintered bronze on bayonet fitting in nickel plated brass.



CARATTERISTICHE / *FEAUTURES*

Fluido: Aria
Filtrazione: 50 µm
Pressione d'esercizio: 1 MPa 10 bar
Temperatura d'esercizio -20 ° C + 150° C

Bronzo sinterizzato / *Sintered bronze*
AF 50 DIN 30 910 T2 CuSn10

Ottone nichelato / Nichele plated brass

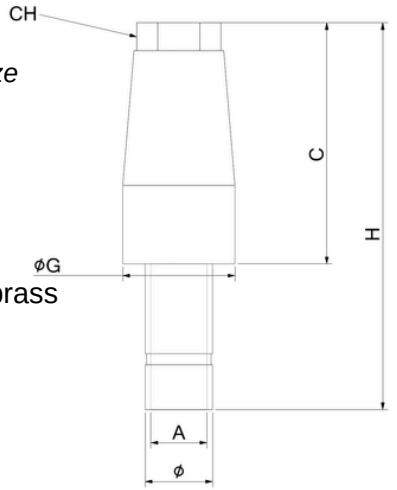

Unità di misura espressa in millimetri - tolleranze rif. normativa En-22768 ISO-2768-c

Codice	Articolo	A	Diam	CH	C	ØG	H
388	SIB/A	2,7	4,0	8,0	28,9	13,0	45,50
389	SIB/A	4,0	6,0	10,0	33,0	15,0	52,00
390	SIB/A	6,0	8,0	10,0	33,0	15,0	52,70
391	SIB/A	8,0	10,0	13,0	43,0	19,5	68,00
392	SIB/A	10,0	12,0	13,0	43,0	20,0	69,00

SCIP N. 122f4271-daac-4694-8d8d-be2e128a99e9

Sinterfiltri S.r.l. | filtri speciali e silenziatori di scarico sinterizzati
Strada del Cascinotto, 248 10156 Torino - ITALY
Tel: +39 0112731864 | info@sinterfiltri.com | www..sinterfiltri.com